Bloková transformovna LCS-E.6

- stavebnicový základ -

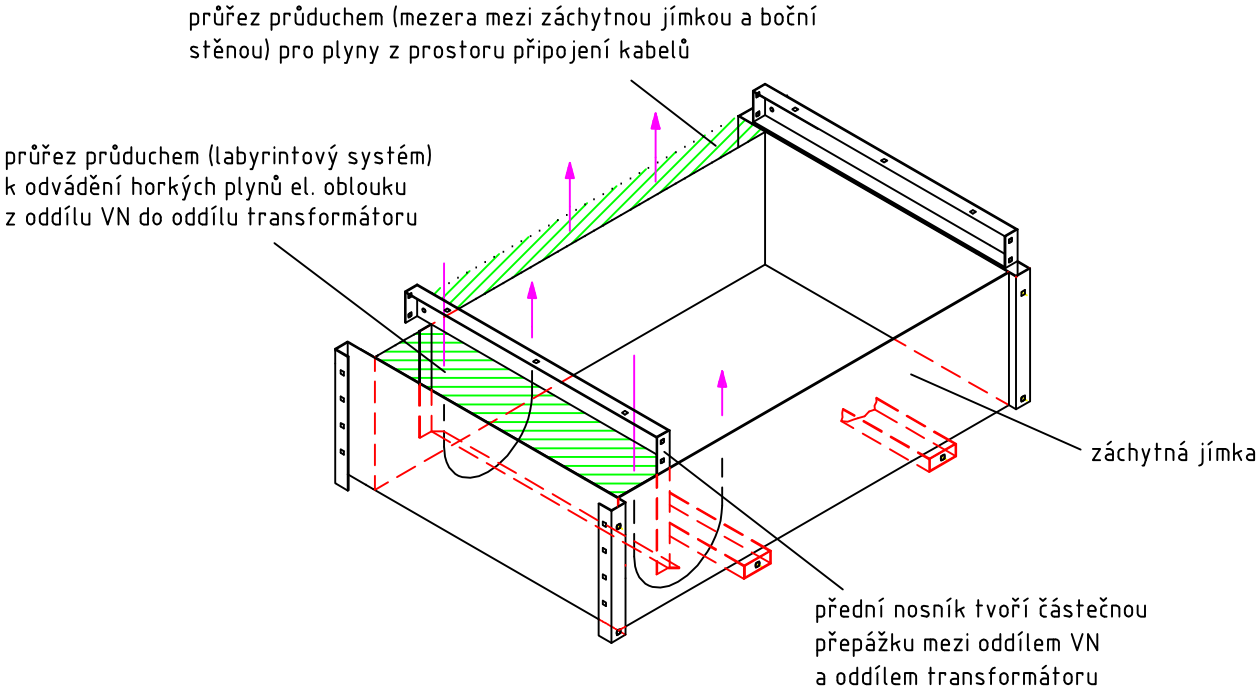

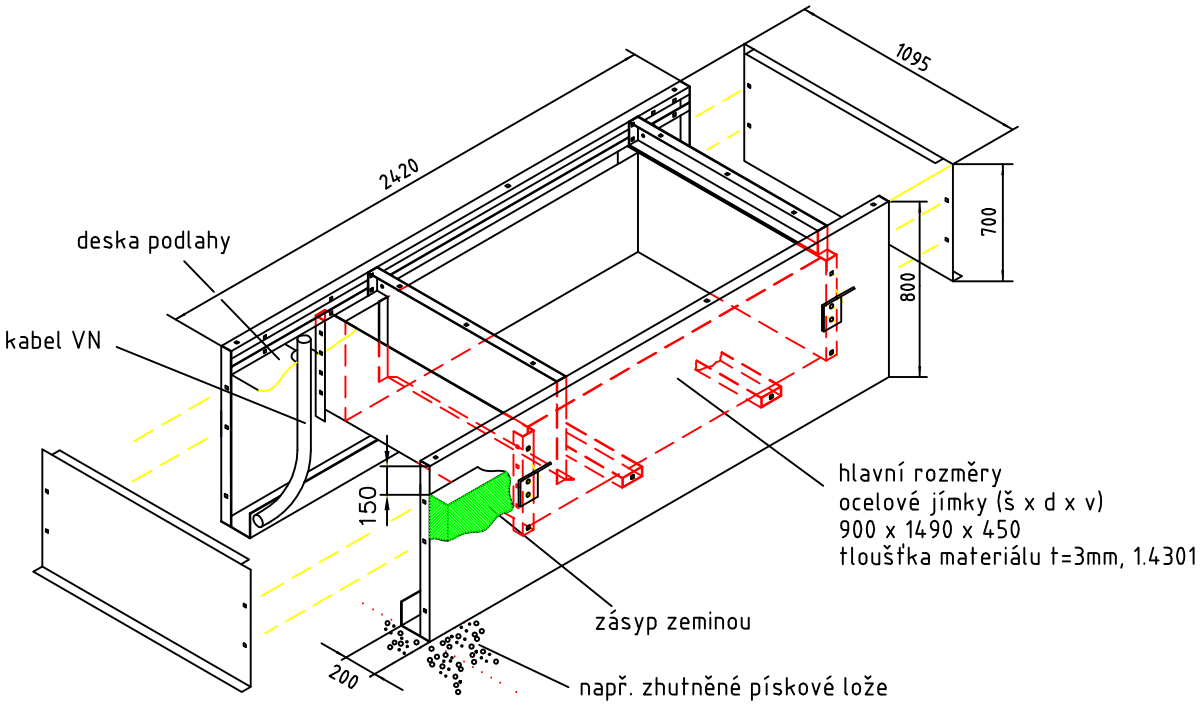

patentováno

P-4856_CZ