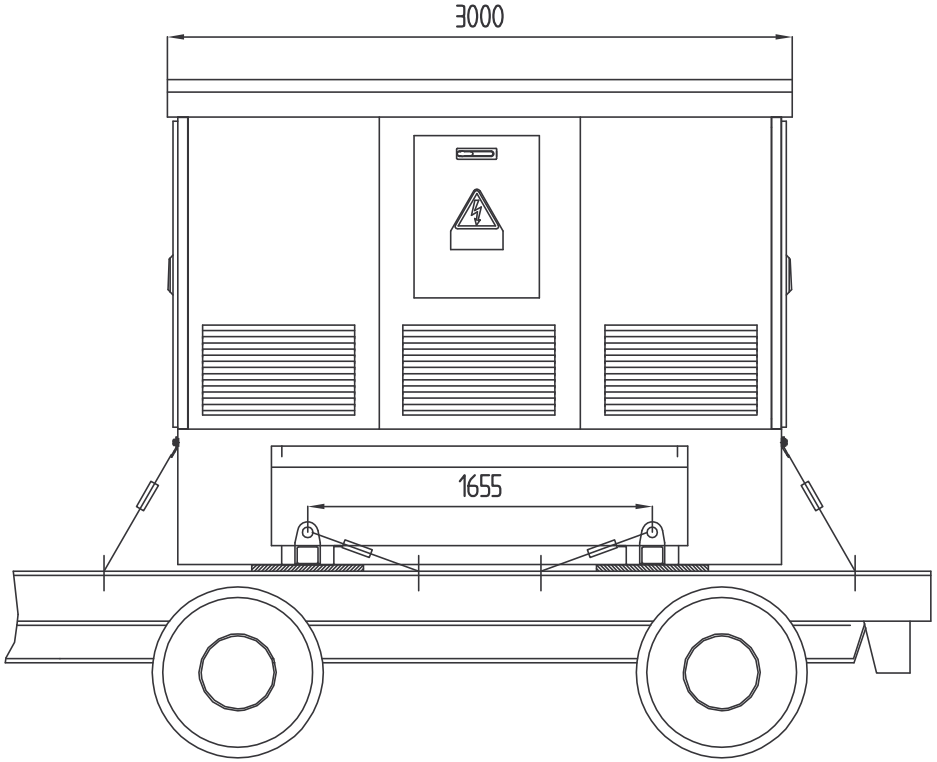

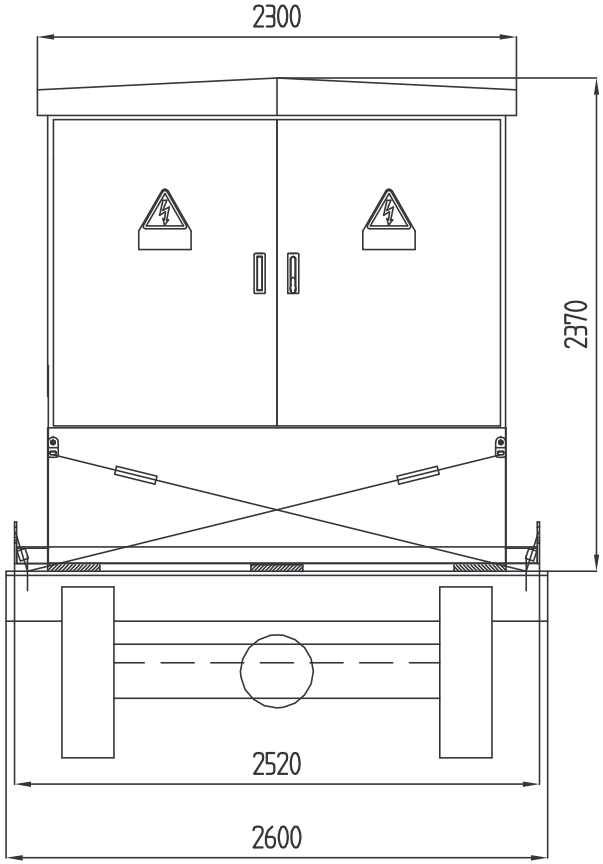

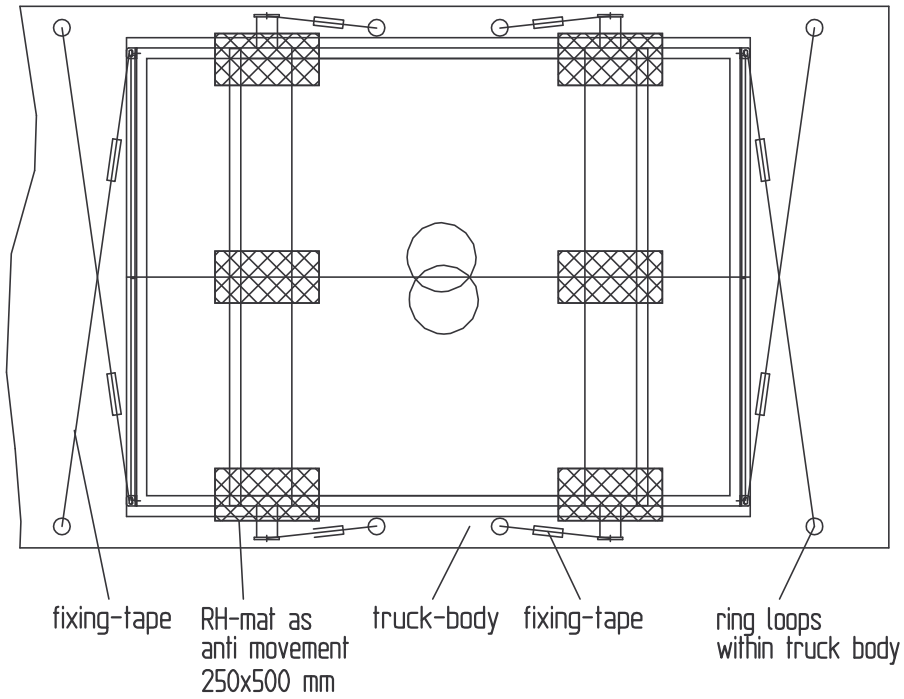

Attention : Transportstation of substation only with air operated suspensioned trucks !
Transport in accordance with VDI 2700-2702

Subject to dimension-/ construction changes

	Allgemeintoleranzen						Maßstab	Gewicht (kg) bis 7000
	Oberfläche ISO 1302	Zerspanen ISO 2768-C	Biegen DIN 6935	Stanzen DIN 6930-m	Schweißen DIN 8570-B	Bewertung EN 25817-C	Werkstoff	Bauteil

	Datum	Name
Bearb.	26.11.02	Geyer
Gepr.		
Norm		

Benennung

Transport plan

Compact substation NDV 1600.6

SGB STARKSTROM

Zeich.-Nr. 0152H85 | Index 0 | A3

Verteiler	Index	Änderung	Datum	Name
A 791	-			

Urheberschutz nach DIN 34

A.-Nr. | Ers.: