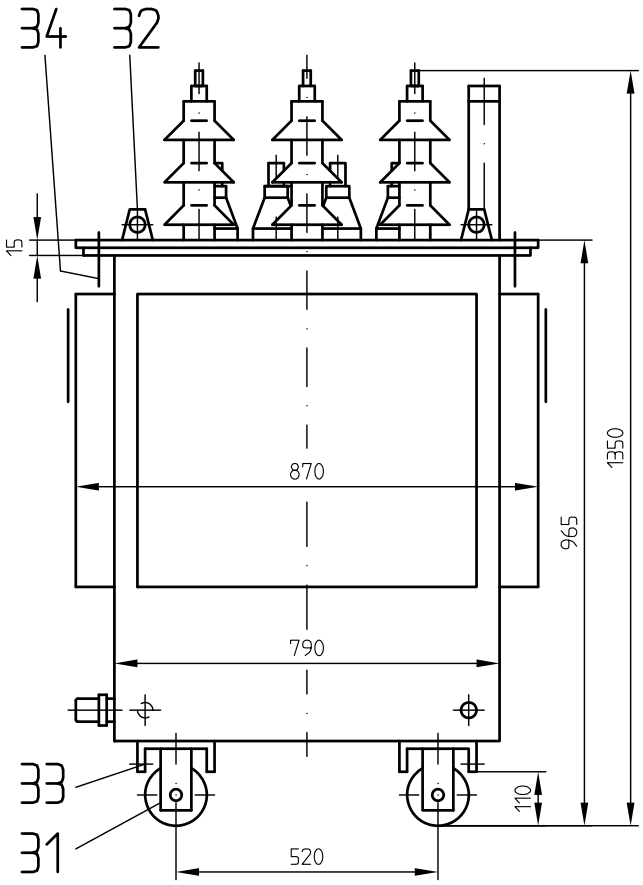

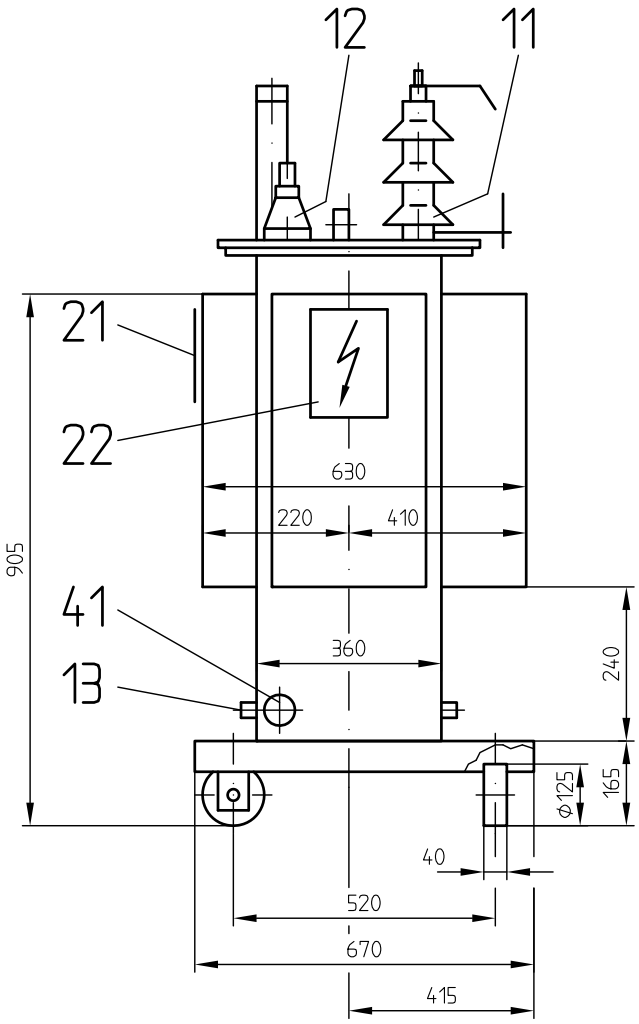

Pohled na víko

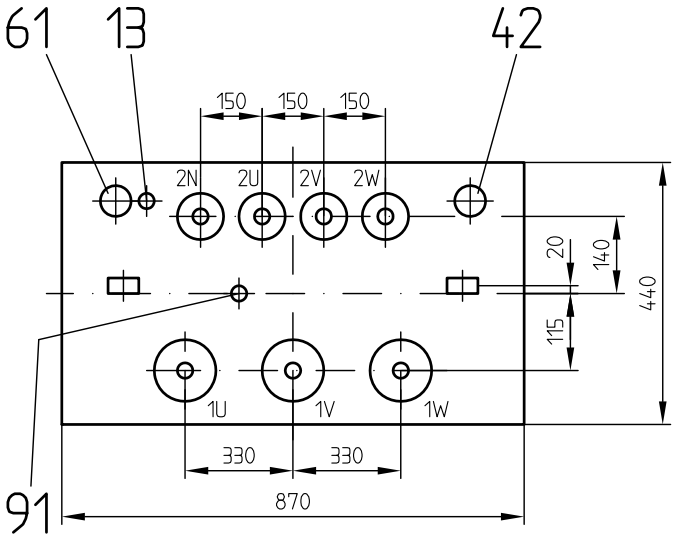

11	VN průchodka DT 20 Nf 250 DIN 42531
12	NN průchodka DT 250 EN 50386
13	Připojovací kus pro zemnicí vedení BM12 DIN 48088
21	Výkonový štítek
22	Štítek s výstražným bleskem
31	Kolo pojezdu H 125
32	Závěsné oko pro dopravu jeřábem
33	Pojezd pro podélnou a příčnou jízdu
34	Upevňovací oko
41	Výpust oleje A22 DIN 42551
42	Plnicí hrdlo s G 1 1/2 A
61	Jímka pro teploměr DIN 42554
91	Přepinač odboček

P0 = 90 W
Pk = 1100 W

Celková hmotnost: 540 kg	Hmotnost oleje: 140 kg

SÄCHSISCH - BAYERISCHE STARKSTROM - GERÄTEBAU GmbH

Bearb.: 09.07.2014 Schi

Gepr.:

Rozměrový náčrtek M ABZ420

DOTEL 50 H Al/Al 22(±2x2,5%)/0,42kV Dyn 1

SGB STARKSTROM